SCHEDA RICAMBIO: 101294620

Codice prodotto: 101294620 - Prodotto: SVS 800/S

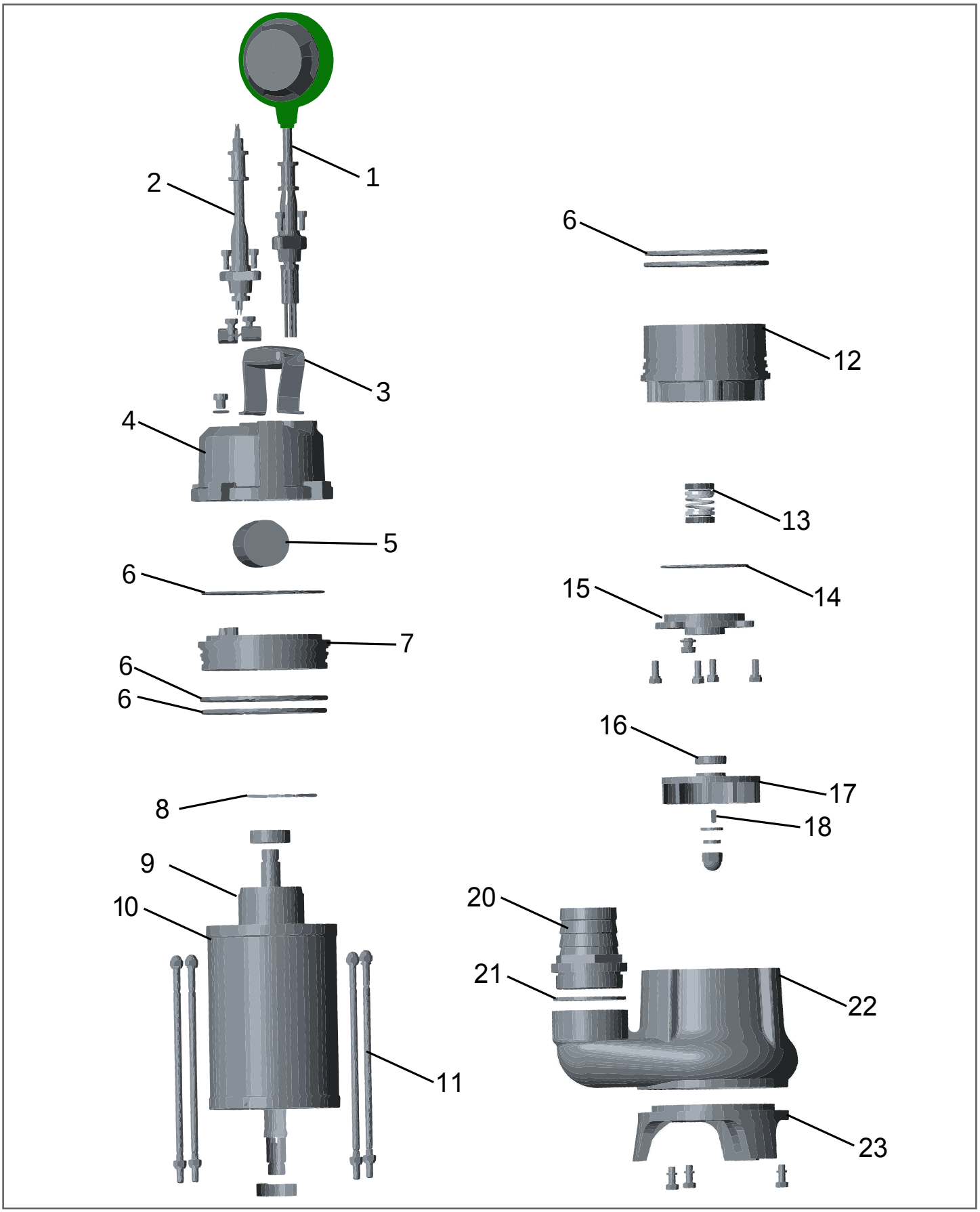

Speroni Spa Water Pumps | web: www.speroni.it | e-mail: speroni@speroni.it
Via San Biagio, 59 - 42024 Castelnovo di Sotto (Reggio Emilia) ITALY . Tel. +39 0522.487011 - Fax +39 0522.683070
Uffici Amministrativi Fax +39 0522.688530 | Uffici Vendite Italia Fax +39 0522.688525 | Ufficio Tecnico +39 0522.485093

SCHEDA RICAMBIO: 101294620

Codice prodotto: 101294620 - Prodotto: SVS 800/S

Rif.	Codice	Descrizione	Q.tà
1	008131001	Galleggiante - Floater	1
2	008131002	Cavo - Cable	1
3	008131003	Maniglia - Handle	1
4	008131004	Supporto superiore - Top cover	1
5	007102236	Condensatore - Capacitor	1
6	008131006	Anello OR - O-ring	5
7	008131007	Supporto cuscinetti - Upper bearing seat	1
8	008131008	Rondella - Washer	1
9	008131009	Rotore con cuscinetti - Rotor with bearing	1
10	008131010	Statore - Stator	1
11	008131011	Tiranti - Screw	4
12	008131012	Camera olio - Oil chamber	1
13	008131013	Tenuta meccanica - Mechanical seal	1
14	008131014	Anello OR - O-ring	1
15	008131015	Coperchio camera olio - Oil chamber cover	1
16	008131016	Corteco - Oil seal	1
17	008131017	Girante - Impeller	1
18	000110232	Linguetta - Key	1
20	008131020	Raccordo - Connection	1
21	008131021	Guarnizione - gasket	1
22	008131022	Corpo pompa - Pump body	1
23	008131023	Base corpo pompa - Base	1

Speroni Spa Water Pumps | web: www.speroni.it | e-mail: speroni@speroni.it
Via San Biagio, 59 - 42024 Castelnovo di Sotto (Reggio Emilia) ITALY . Tel. +39 0522.487011 - Fax +39 0522.683070
Uffici Amministrativi Fax +39 0522.688530 | Uffici Vendite Italia Fax +39 0522.688525 | Ufficio Tecnico +39 0522.485093